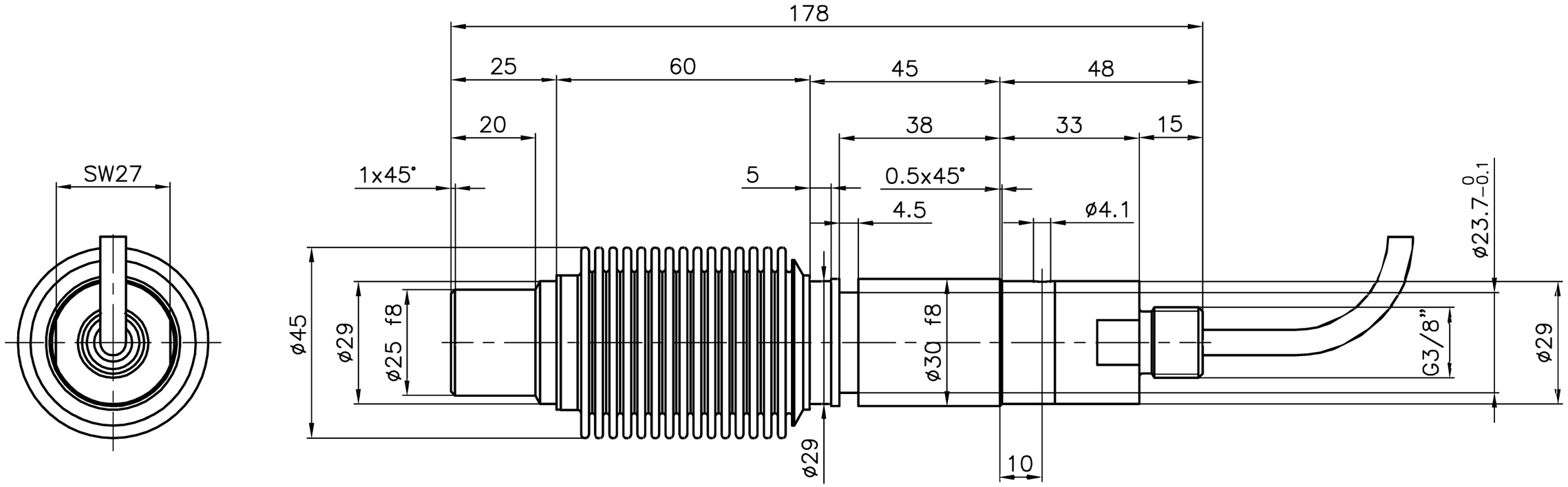

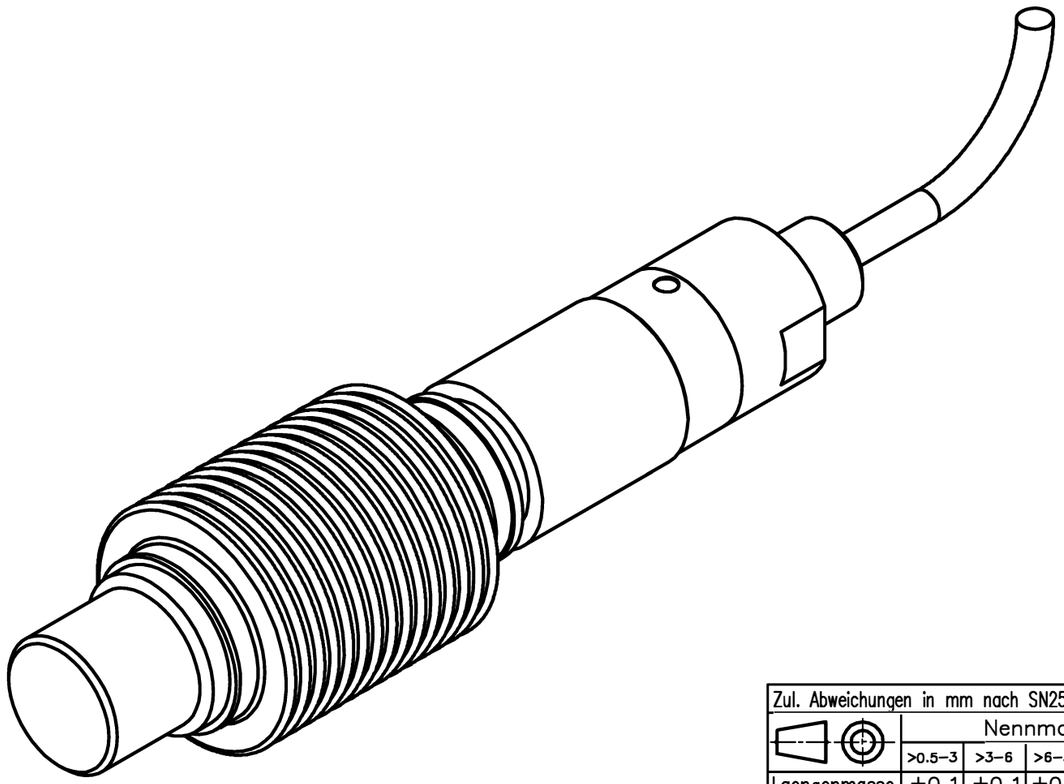

F [N]	Typ
125	JG205.125
250	JG205.250
500	JG205.500
1000	JG205.1000
1500	JG205.1500

Zul. Abweichungen in mm nach SN258440 bzw. DIN7168 mittel

	Nennmassbereich					
	>0.5–3	>3–6	>6–30	>30–120	>120–400	>400–1000
Laengenmasse	±0.1	±0.1	±0.2	±0.3	±0.5	±0.8
Radien/Fasen	±0.2	±0.5	±1	±2	±4	

Passmass | Abmass in µm

Stueckzahl				Gegenstand	Pos.	Werkstoff	Gewicht	Modell/Rohteil	Bemerkungen
			1	Kraftmesszapfen kpl.	1				
IV	III	II	I						

JG205._____
Kraftmesszapfen kpl.

Massstab 1:1 bei DIN A3

Ersetzt durch:
Ersatz fuer:
Entstanden aus: 3–100105.1

	Datum	Name
Gezeichnet	05.01.10	Sum
Geprueft	18.09.18	D.Lenz
Gesehen		

FMS Force Measuring Systems AG
Aspstrasse 6
CH–8154 Oberglatt
Tel. +41 44 852 80 80
Fax +41 44 850 60 06
info@fms–technology.com
www.fms–technology.com

Schutzvermerk nach DIN 34 beachten

D3–180611.1 c