We reserve all rights in this document and its subject matter.
The recipient herby acknowledges these rights and assures the use of this document only for the purpose it was delivered. © FMS

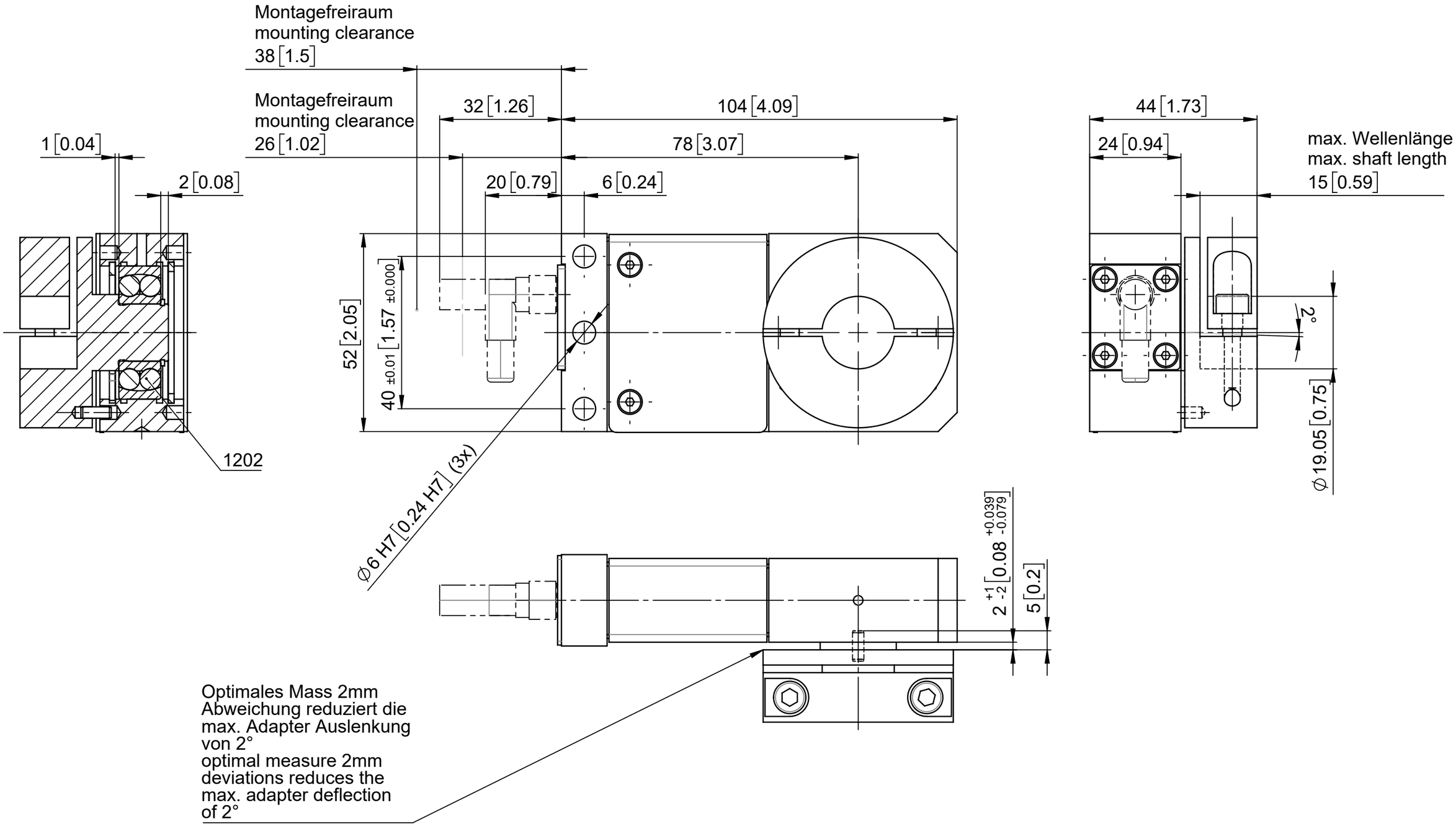

Änderungen							
C	14.02.2020	DL	neue Bezeichnung	Erstellt	17.10.2019	Stefan Müller	Massstab
B	13.12.2019	DL	neues Spaltmass 2mm	Geprüft			1:1
A	12.12.2019	DL	Auslenkung definiert	Freigegeben	14.02.2020	D.Lenz	
-			Erstausgabe	Auftrags-Nr.			
Ohne sep. Stückliste ☐			Projekt	Status	Freigegeben		
Sep. Stückliste gleicher Nr. ☐				Ursprung	-	Format	Blatt / Anz.
Sep. Stückliste anderer Nr. ☐			Artikel-Nr. -	Ersatz für	-	A3	1 / 1
			Benennung FA202-075.____ Kraftaufnehmer			Zeichnungs-Nr. 31102197	Revision C

Allgemeintoleranzen für Längenmasse							DIN ISO 2768-1
Genauigkeitsgrad	Abmasse in mm für Nennmassbereiche						
	0.5 ... 3	> 3 ... 6	> 6 ... 30	> 30 ... 120	> 120 ... 400	> 400 ... 1000	> 1000 ... 2000
m (mittel)	± 0.1	± 0.1	± 0.2	± 0.3	± 0.5	± 0.8	± 1.2

FMS

CAD-System: SOLIDWORKS

Units: mm [in] Druckdatum: 14.02.2020

Dieses Dokument ist unser geistiges Eigentum. Es darf ohne unsere ausdrückliche Genehmigung weder kopiert, vervielfältigt oder verwertet, noch an Dritte weitergegeben werden. Zuwiderhandlung ist strafbar und wird strafrechtlich verfolgt. Copyright reserved! © FMS