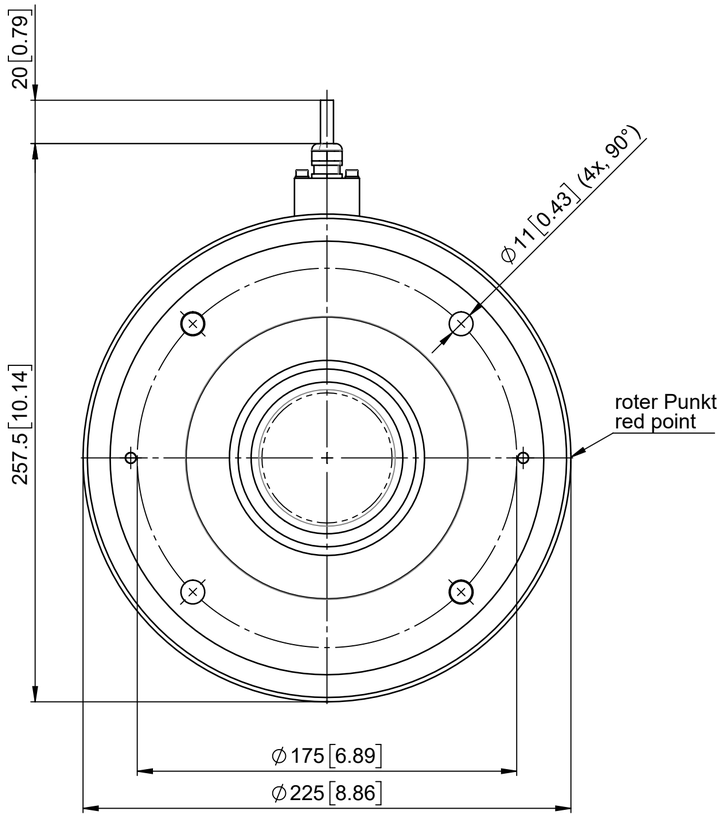

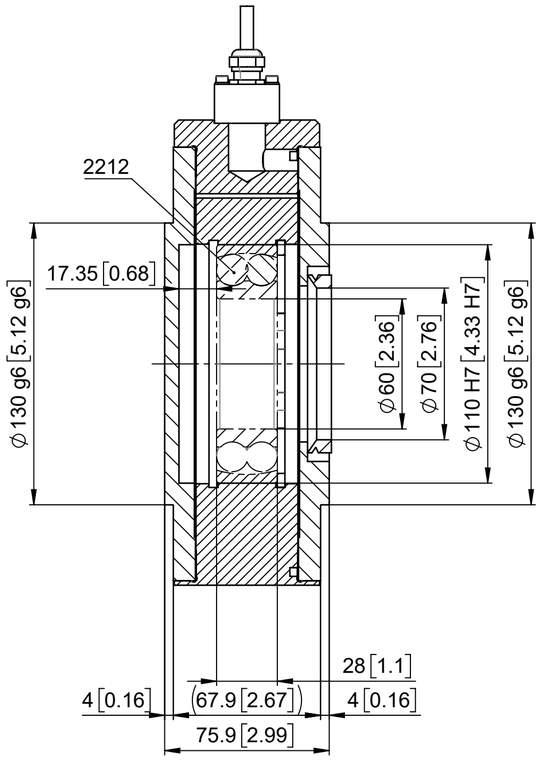

Allgemeintoleranzen für Längenmasse							DIN ISO 2768-1
Genauigkeitsgrad	Abmasse in mm für Nennmassbereiche						
	0.5 ... 3	> 3 ... 6	> 6 ... 30	> 30 ... 120	> 120 ... 400	> 400 ... 1000	> 1000 ... 2000
m (mittel)	± 0.1	± 0.1	± 0.2	± 0.3	± 0.5	± 0.8	± 1.2

Änderungen							
-			Erstausgabe	Erstellt	13.09.2019	Stefan Müller	Massstab 1:2
				Geprüft			
				Freigegeben	09.10.2019	D.Lenz	
				Auftrags-Nr.			
Ohne sep. Stückliste ☐			Projekt	Status	Freigegeben		
Sep. Stückliste gleicher Nr. ☐				Ursprung	-		Format A2 / Blatt / Anz. 1 / 1
Sep. Stückliste anderer Nr. ☐			Artikel-Nr. -	Ersatz für	-		

FMS

Benennung: LMGZ312.___.60.H32
Kraftmesslager

Zeichnungs-Nr.: 31101935

Revision: -

Units: mm [in] Druckdatum: 09.10.2019

CAD-System: SOLIDOWRKS

We reserve all rights in this document and its subject matter.
The recipient hereby acknowledges these rights and undertakes the use of this document only for the purpose it was delivered. © FMS

Dieses Dokument ist unser geistiges Eigentum. Es darf ohne unsere ausdrückliche Genehmigung weder kopiert, vervielfältigt oder verwertet, noch an Dritte weitergegeben werden. Zuwiderhandlung ist strafbar und wird strafrechtlich verfolgt. Copyright reserved © FMS