We reserve all rights in this document and its subject matter.
The recipient herby acknowledges these rights and assures the use of this document only for the purpose it was delivered. © FMS

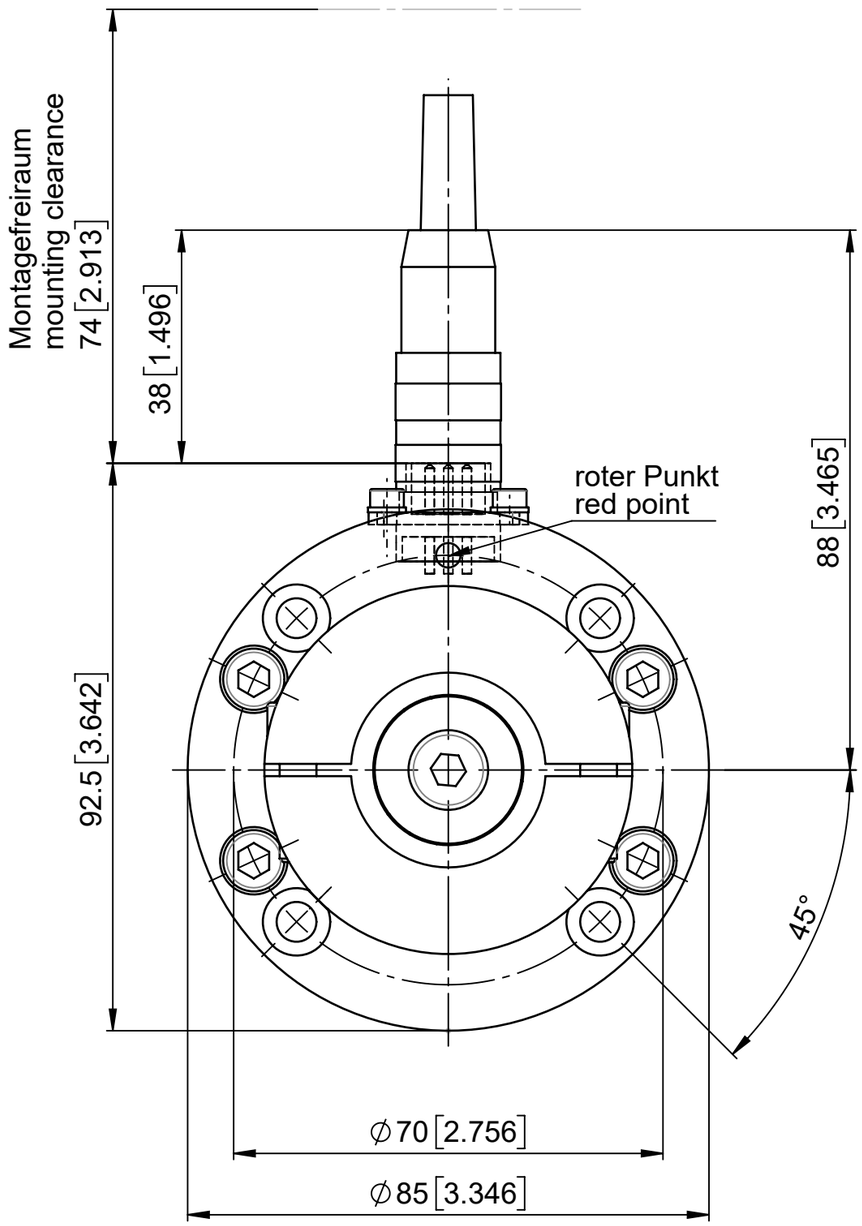

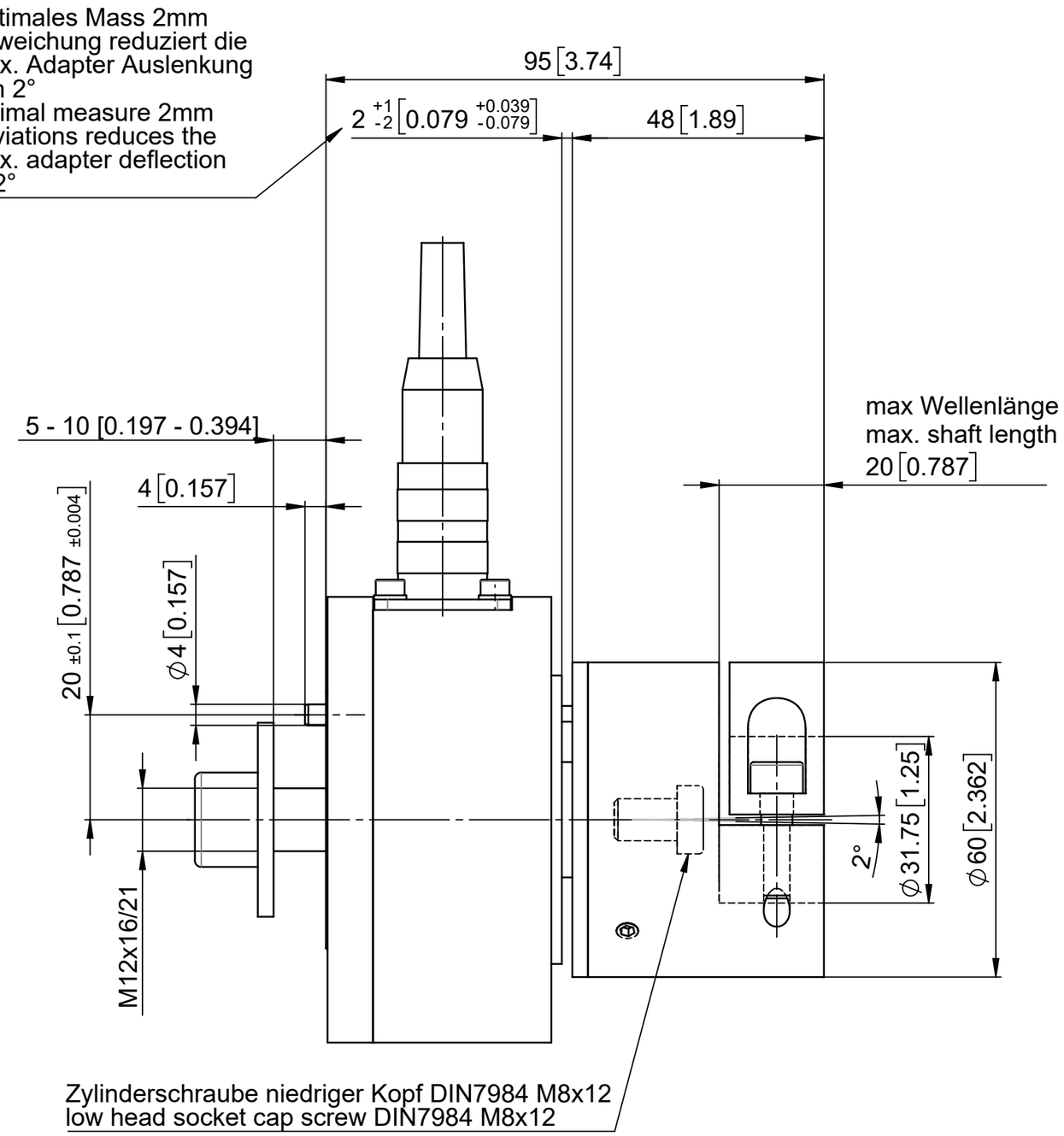

Allgemeintoleranzen für Längenmasse							DIN ISO 2768-1
Genauigkeitsgrad	Abmasse in mm für Nennmassbereiche						
	0.5 ... 3	> 3 ... 6	> 6 ... 30	> 30 ... 120	> 120 ... 400	> 400 ... 1000	> 1000 ... 2000
m (mittel)	± 0.1	± 0.1	± 0.2	± 0.3	± 0.5	± 0.8	± 1.2

Änderungen							
C	05.10.2021	DL	stp vorbereitet	Erstellt	17.10.2019	D.Lenz	Massstab 1:1
B	17.02.2020	DL	neue Bezeichnung	Geprüft			
A	13.12.2019	DL	neues Spaltmass 2mm	Freigegeben	05.10.2021	D.Lenz	
-			Erstausgabe	Auftrags-Nr.			
Ohne sep. Stückliste ☐			Projekt	Status	Freigegeben		
Sep. Stückliste gleicher Nr. ☐				Ursprung	-	Format A3	Blatt / Anz. 1 / 1
Sep. Stückliste anderer Nr. ☐			Artikel-Nr. -	Ersatz für	-		

FMS

Benennung
CA203-125.___.FL
Kraftaufnehmer

Zeichnungs-Nr. 31102208
Revision C

CAD-System: SOLIDWORKS

Units: mm [in] Druckdatum: 05.10.2021

Dieses Dokument ist unser geistiges Eigentum. Es darf ohne unsere ausdrückliche Genehmigung weder kopiert, vervielfältigt oder verwertet, noch an Dritte weitergegeben werden. Zuwiderhandlung ist strafbar und wird strafrechtlich verfolgt. Copyright reserved! © FMS