We reserve all rights in this document and its subject matter.
The recipient herby acknowledges these rights and assures the use of this document only for the purpose it was delivered. © FMS

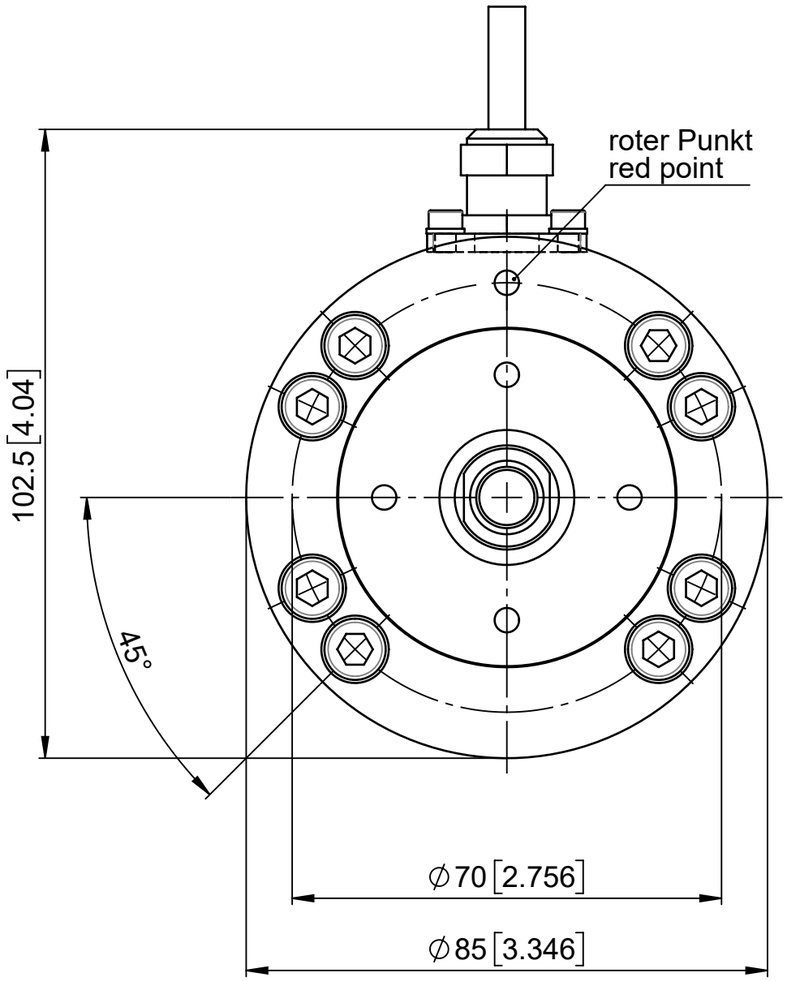

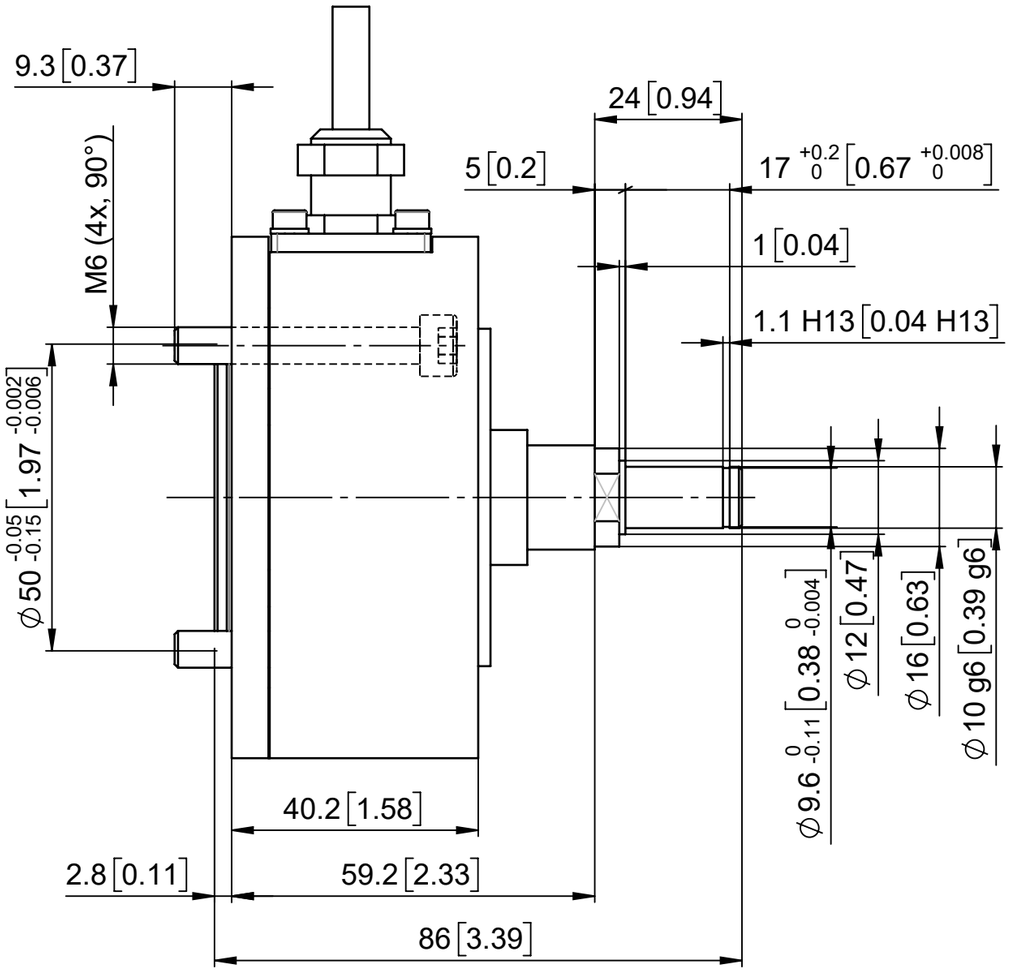

Allgemeintoleranzen für Längenmasse							DIN ISO 2768-1
Genauig - keitsgrad	Abmasse in mm für Nennmassbereiche						
	0.5 ... 3	> 3 ... 6	> 6 ... 30	> 30 ... 120	> 120 ... 400	> 400 ... 1000	> 1000 ... 2000
m (mittel)	± 0.1	± 0.1	± 0.2	± 0.3	± 0.5	± 0.8	± 1.2

Änderungen							
-			Erstausgabe	Erstellt	27.02.2024	D.Lenz	Massstab 1:1
				Geprüft			
				Freigegeben	27.02.2024	D.Lenz	
				Auftrags-Nr.			
Ohne sep. Stückliste ☐			Projekt	Status	Freigegeben		
Sep. Stückliste gleicher Nr. ☐				Ursprung	-	Format A3	Blatt / Anz. 1 / 1
Sep. Stückliste anderer Nr. ☐			Artikel-Nr. -	Ersatz für	-		

FMS

Benennung
CR210.___.PH.H21
Kraftaufnehmer

Zeichnungs-Nr. 31106323

Revision -

CAD-System: SOLIDWORKS

Druckdatum: 27.02.2024

Dieses Dokument ist unser geistiges Eigentum. Es darf ohne unsere ausdrückliche Genehmigung weder kopiert, vervielfältigt oder verwertet, noch an Dritte weitergegeben werden. Zuwiderhandlung ist strafbar und wird strafrechtlich verfolgt. Copyright reserved! © FMS