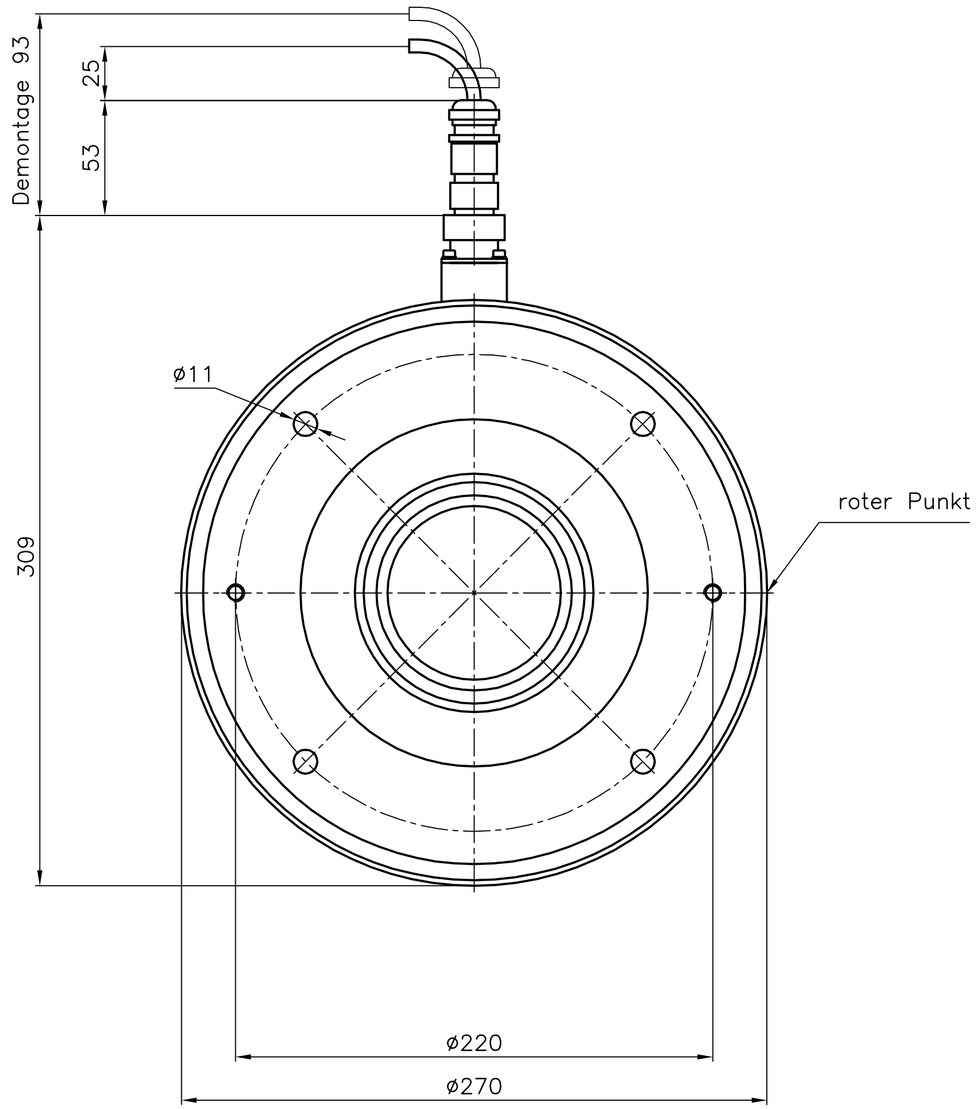

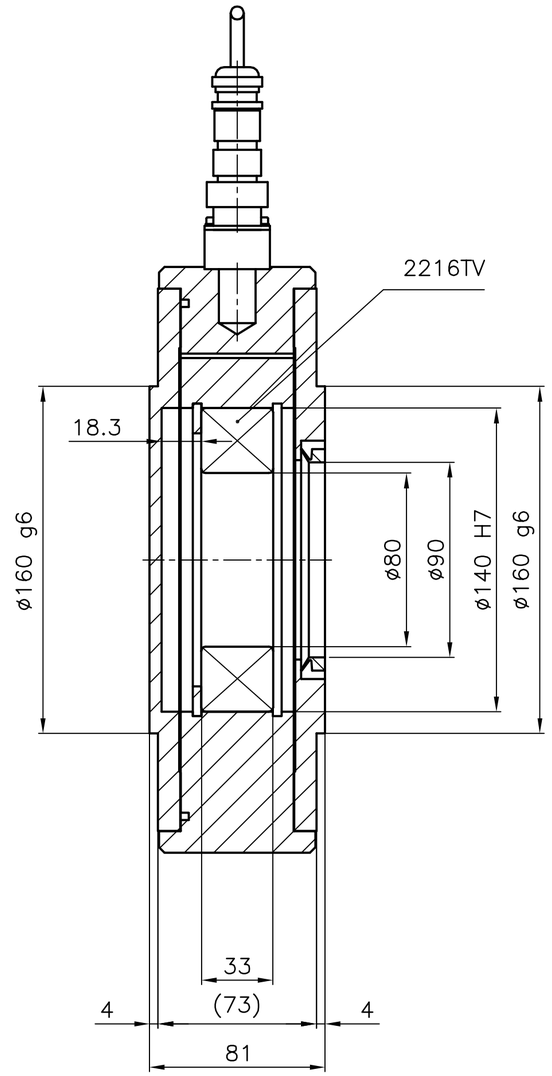

F [N]	Typ
2'500	LMGZ313.2500.80.H18
5'000	LMGZ313.5000.80.H18
10'000	LMGZ313.10'000.80.H18

Zul. Abweichungen in mm nach SN258440 bzw. DIN7168 mittel	Nennmassbereich					
	>0.5–3	>3–6	>6–30	>30–120	>120–400	>400–1000
Laengenmasse	±0.1	±0.1	±0.2	±0.3	±0.5	±0.8
Radien/Fasen	±0.2	±0.5	±1	±2	±4	

Passmass | Abmass in µm

			1	LMGZ313	1		
Stueckzahl				Gegenstand	Pos.	Werkstoff	Gewicht	Modell/Rohteil	Bemerkungen
IV	III	II	I						

LMGZ313.____.80.H18
Kraftmesslager

Massstab 1:2 bei DIN A2

Ersetzt durch:
Ersatz fuer:
Enstanden aus:

	Datum	Name
Gezeichnet	19.12.14	Sum
Geprueft		
Gesehen		

Schutzvermerk nach DIN 34 beachten

FMS Force Measuring Systems AG
Aspstrasse 6
CH-8154 Oberglatt
Tel. +41 44 852 80 80
Fax +41 44 850 60 06
info@fms-technology.com
www.fms-technology.com

D2-50590